SKD-41 Крепление к стропу. Вариант № 2
Лист 2

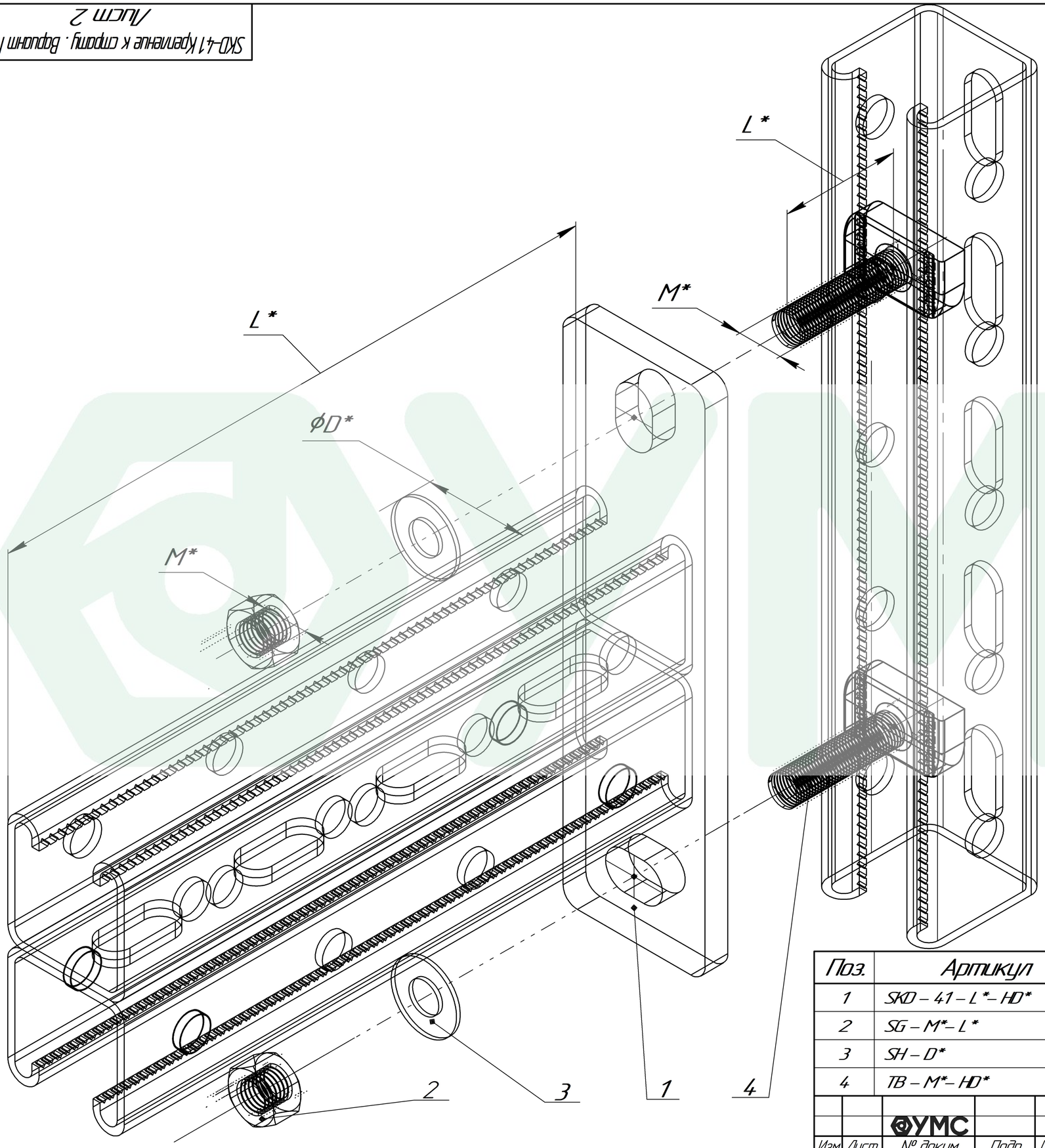

Поз.	Артикул	Наименование	Кол-во, шт
1	SKD – 41 – L*– HD*	Консоль двойная 41 x 41 мм	1
2	SG – M*– L*	Гайка шестигранная DIN 934	2
3	SH – D*	Шайба плоская DIN 125	2
4	TB – M*– HD*	Т – болт	2

Изм.	Лист	№ докум.	Подп.	Дата	SKD-41 Крепление к стропу. Вариант № 2 Лист 2	Лист
		УМС				

Копировал Формат А3

Инв. № подл. | Подп. и дата | Взам. инв. № | Инв. № дубл. | Подп. и дата